ТУМБА ДЛЯ ОБУВИ
" ОБУВНИЦА 3 яруса ВОСТОК"

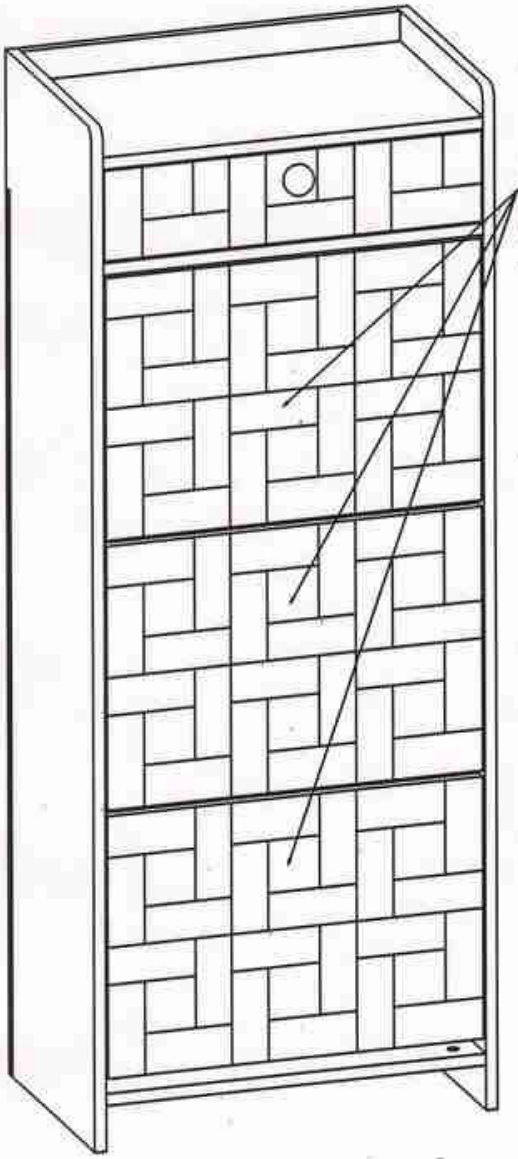

Фасад тумбы
*Размер 512*350*

Перечень деталей

1. Левая стенка	1362*350 - 1 шт.
2. Правая стенка	1362*350 - 1 шт.
3. Верхняя крышка	518*334 - 1 шт.
4. Полка	518*336 - 1 шт.
5. Жесткость	518*180 - 1 шт.
6. Жесткость 1	518*350 - 1 шт.
7. Монтажка	518*96 - 2 шт.
8. Левая стенка ящика	300*96 - 1 шт.
9. Правая стенка ящика	300*96 - 1 шт.
10. Задняя стенка ящика	460*96 - 1 шт.
11. Делитель 1 (ЛДСП 10 мм)	506*140 - 9 шт.
12. Делитель 2 (ЛДСП 10 мм)	506*90 - 3 шт.
13. Задняя стенка ДВП	766*265 - 2 шт.
14. Дно ящика ДВП	492*300 - 1 шт.
15. Накладка ящика МДФ	514*120 - 1 шт.
16. Фасад тумбы МДФ	512*350 - 3 шт.
17. Планка соединит.740 мм	- 1 шт.

Перечень фурнитуры

1. Направляющая шариковая	- 1 к-т
2. Ручка	- 1 шт.
3. Стяжка эксцентриковая	- 28 шт.
4. Шкант 8*32	- 20 шт.
5. Шуруп 3,5*12	- 32 шт.
6. Шуруп 4*16	- 34 шт.
7. Гвоздь 1,5*20	- 16 шт.
8. Наконечник	- 4 шт.
9. Винт 4*20 полусфера	- 1 шт.
10. Механизм обувницы	- 3 к-та.
11. Заглушка для эксцентрика	- 28 шт.
12. Навес мебельный	- 2 шт.
14. Шуруп 4*30	- 4 шт.
15. Ключ шестигранник	- 1 шт.

Для более быстрой и качественной сборки мебели рекомендуем пользоваться услугами специалистов.

ООО «Мебель торг плюс»

Mebeltp.ru

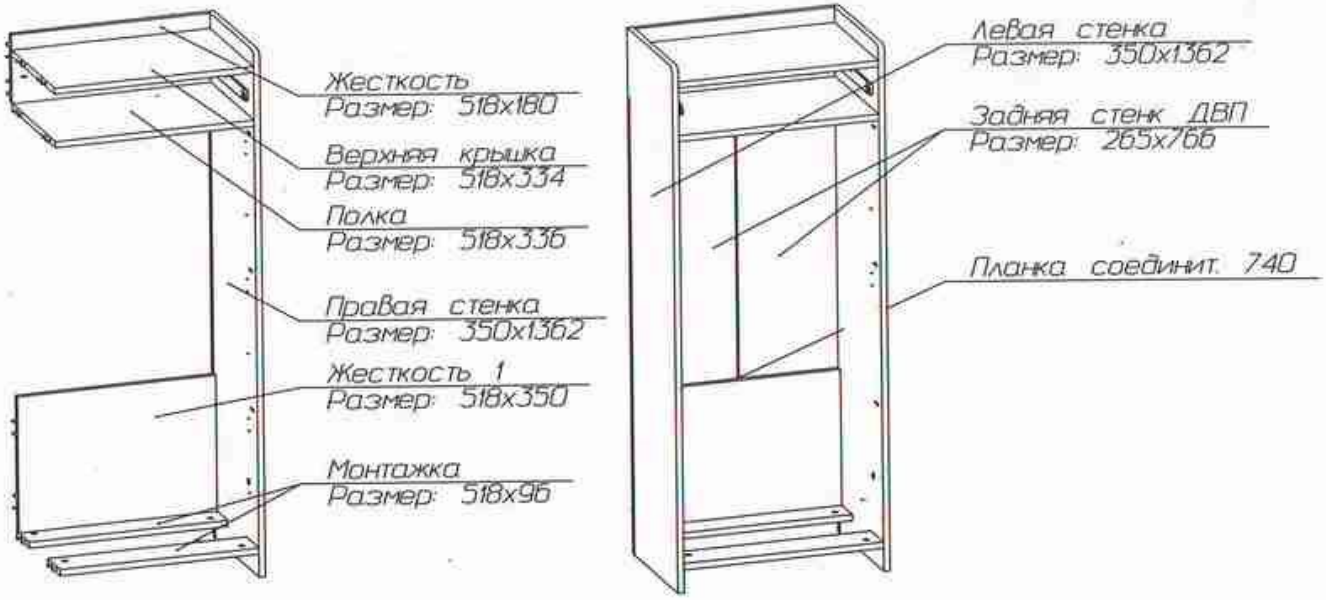

Сборка тумбы.
1. К нижним торцам боковых стенок закрепить наконечники пластмассовые - шуруп 3,5*12.
2. По намеченным отверстиям, установить направляющие к ящику - шуруп 3,5*12.
3. Закрепить к боковой стенке детали, указанные на схеме при помощи эксцентриковой стяжки и шкантов.

4. Установить вторую боковую стенку к собранным деталям - эксцентриковая стяжка, шкант.
5. Задняя стенка ДВП вставляется в паз боковых стенок и фиксируется к горизонтальным стенкам тумбы при помощи гвоздей и шурупов 4*16.

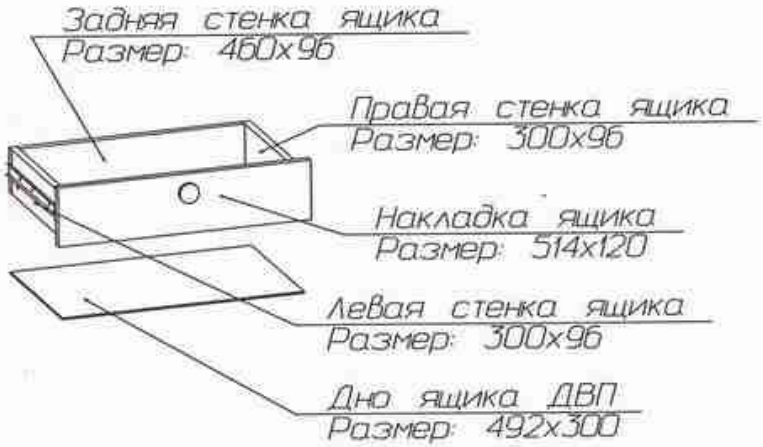

Сборка ящика
1. К боковым стенок ящика закрепить заднюю стенку ящика при помощи эксцентриковой стяжки и шканта.
2. Установить на фасад ящика ручку мебельную при помощи винта 4*20.
3. Установить к боковым стенкам ящика фасад при помощи эксцентриковой стяжки.
4. Дно ящика закрепляется при помощи гвоздей 1,5*20.
5. На боковые стенки ящика установить направляющие при помощи шурупов 4*16, по намеченным отверстиям.

ООО «Мебель торг плюс»
Mebeltp.ru

6. К пластмассовым стенкам механизма шурупами 3,5*12 закрепить делители, которые являются нижней и задней стенками собранной конструкции.
7. К фасаду по намеченным отверстиям закрепить собранную конструкцию.

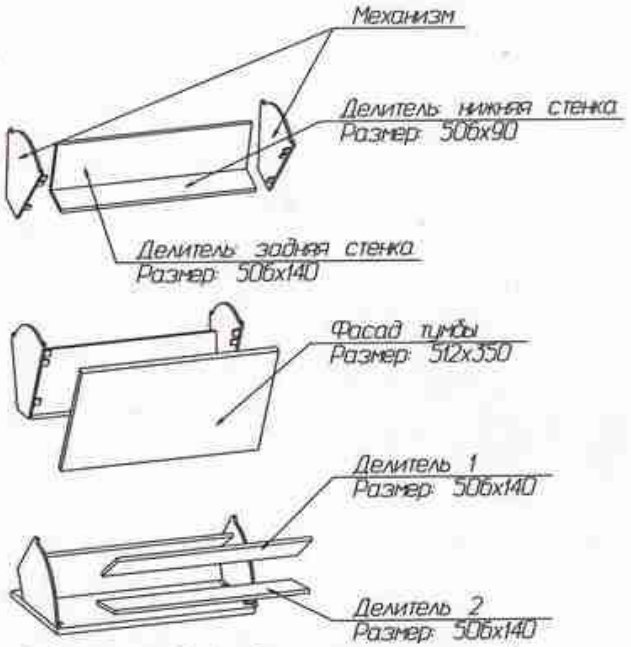

8. Фасад тумбы (собранную конструкцию) совместить с втулкой на боковых стенках каркаса и установить фиксатор во втулку до упора, закрепить шурупом 4*16.
9. По направляющим в пластмассовых стенках тумбы установить делители 1,2 и закрепить их при помощи шурупов 3,5*12.

Предприятие изготовитель оставляет за собой право на замену фурнитуры и комплектующих.

*Для более устойчивого размещения тумбы, предусмотрено крепление к стене при помощи мебельных навесов и шурупов 4*30. Дюбели для крепления в настоящей комплектации не предусмотрены.*